냉동식 에어드라이어 / 고온용
Refrigerated Air Dryer / High Inlet Temperature Type

HYD-HTN Series

OPTION

SUS MATERIAL

HIGH PRESSURE

DESIGN DATA

사용유체(Fluid) : 압축공기(Compressed Air)

노점(DewPoint) : 2℃ ~ 10℃ @PDP

입구압력 (Inlet Pressure)	7 bar
최대사용압력 (Max. Working Pressure)	9.7 bar
차압 (Differential Pressure)	0.3bar

입구 온도 (Inlet Temp.)	2℃ ~ 60℃
주위온도 (Ambient Temp.)	2℃ ~ 40℃
최대입구온도 (Max. Inlet Temp.)	80℃

PRODUCT IMAGE

FLOW DIAGRAM

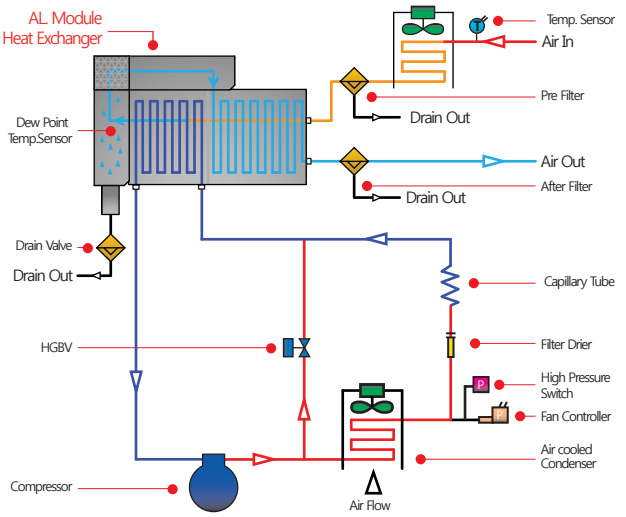

MODEL	접속구경 Connection	적용 공기압축기 범위 Air Compressor	처리유량 Flow Rate	전류값 Current	내장필터 Inner Filter 엘리먼트 Element		전력량 Consumption	크기 Dimensions			무게 Weight
								A	B	C	
	mm	HP	Nm³/min	A	㎛ / ppm	Size	kW	mm	mm	mm	kg
HYD - 5HTN	PT 15A	5	0.7	2.0	5, 1	15A	0.35	427	644	775	56
HYD - 7HTN	PT 15A	7	1.0	2.1	5, 1	15A	0.36	427	644	775	56
HYD - 10HTN	PT 15A	10	1.4	2.2	5, 1	15A	0.37	427	644	775	56
HYD - 15HTN	PT 25A	15	1.9	2.3	5, 1	20A	0.38	453	703	1,079	75
HYD - 20HTN	PT 25A	20	2.7	2.6	5, 1	20A	0.44	453	703	1,079	75
HYD - 30HTN	PT 25A	30	3.9	5.1	5, 1	25A	1.07	455	875	1,253	85
HYD - 50HTN	PT 40A	50	6.7	7.6	5	40A	1.49	502	1,002	1,577	155
HYD - 100HTN	PT 50A	100	14.2	5.5	5	50A	2.82	559	1,289	1,737	245

1. HYD-20HTN 이하의 경우 R-134A, 이상의 기종은 R-22의 냉매를 사용하며 기타 대체 냉매 사양(R-404A,407C)도 주문 제작 가능합니다.
2. 전기사양은 HYD-50HTN이하의 경우 220V/1Ph/60Hz이며, 그 이상의 모델은 380V/3Ph/60Hz 입니다.
3. 전기사양이 다를 경우 주문 제작 가능합니다.
4. 처리유량은 60Hz일 때 용량입니다.
5. 사양에서 제시된 이상의 대형 기종도 가능합니다.
6. 사양은 품질 개선을 위하여 예고 없이 변경될 수 있습니다.

1. R-134A refrigerant on models HYD-5HTN~20HTN and R-22 refrigerant on models HYD-30HTN and above. Upon request for R-404A or R-407C refrigerant.
2. HYD-50HTN and below are based on 220V/1Ph/60Hz. Other model is based on 380V/3Ph/60Hz.
3. Other electic power is available.
4. Above flow rate is based on 60Hz.
5. Upon request, customized engineering product is available.
6. The specifications can be chaneged without notice to impove the quailty.

HYD-HTN CHARACTERISTICS

- HYD-HTN 모델 사용 전
  (설치 공간이 많이 필요하고, 설치해야 할 기기들이 많아 비용이 증가합니다.)
  Normal Application
  (Need the wider space with higher initial investment costs.)

- GOOD! HYD - HTN 모델 사용 후
  (공간 절약! 비용 감소! 작업공수 감소!)
  After Applying HYD-HTN
  (Reduced costs, space and working man power.)

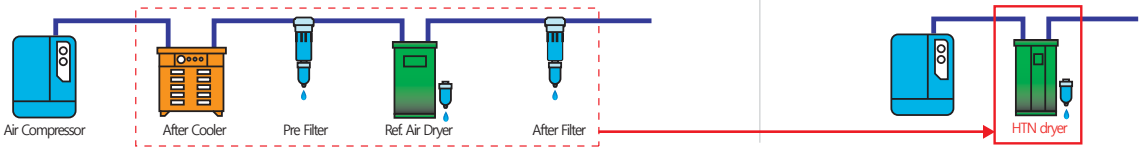

FACTOR

사용 조건이 다를 경우, 해당 조건에 따른 처리유량 변화는 아래의 계수를 처리 유량에 곱해주면 됩니다.
To determine the actual air flow at other conditions, multiply the factors below.

- 입구온도 Inlet Temperature

Temp.	Factor
55℃	1.10
60℃	1.00
65℃	0.84
70℃	0.73
75℃	0.63
80℃	0.55

- 입구압력 Inlet Pressure (bar)

Press.	Factor
5	0.89
6	0.94
7	1.00
8	1.04
9	1.06
10	1.09
11	1.10
12	1.12
13	1.14
14	1.15
15	1.16
16	1.18

- 주위온도 Ambient Temperature

Temp.	Factor
27℃	1.05
32℃	1.00
37℃	0.92
40℃	0.82
45℃	0.76
50℃	0.69

- 노점 Dew Point

Temp.	Factor
2℃	1.00
3℃	1.01
5℃	1.04
7℃	1.09
10℃	1.22

- 전기사양 Frequency (Hz)

Freq.	Factor
50Hz	0.85
60Hz	1.00
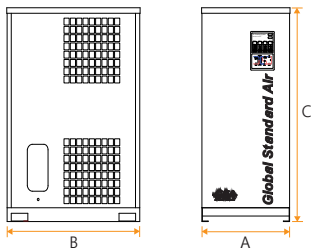
DIMENSION (HYD-5HTN ~ HYD-30HTN)